RAPPORT ANNUEL 2022

DELEGATION DE SERVICE PUBLIC 2018-2025

LE RETOUR À LA NORMALE

PAYS D'ANCENIS AÉROPORT

Powered by VINCI AIRPORTS

DES INFRASTRUCTURES ADAPTÉES

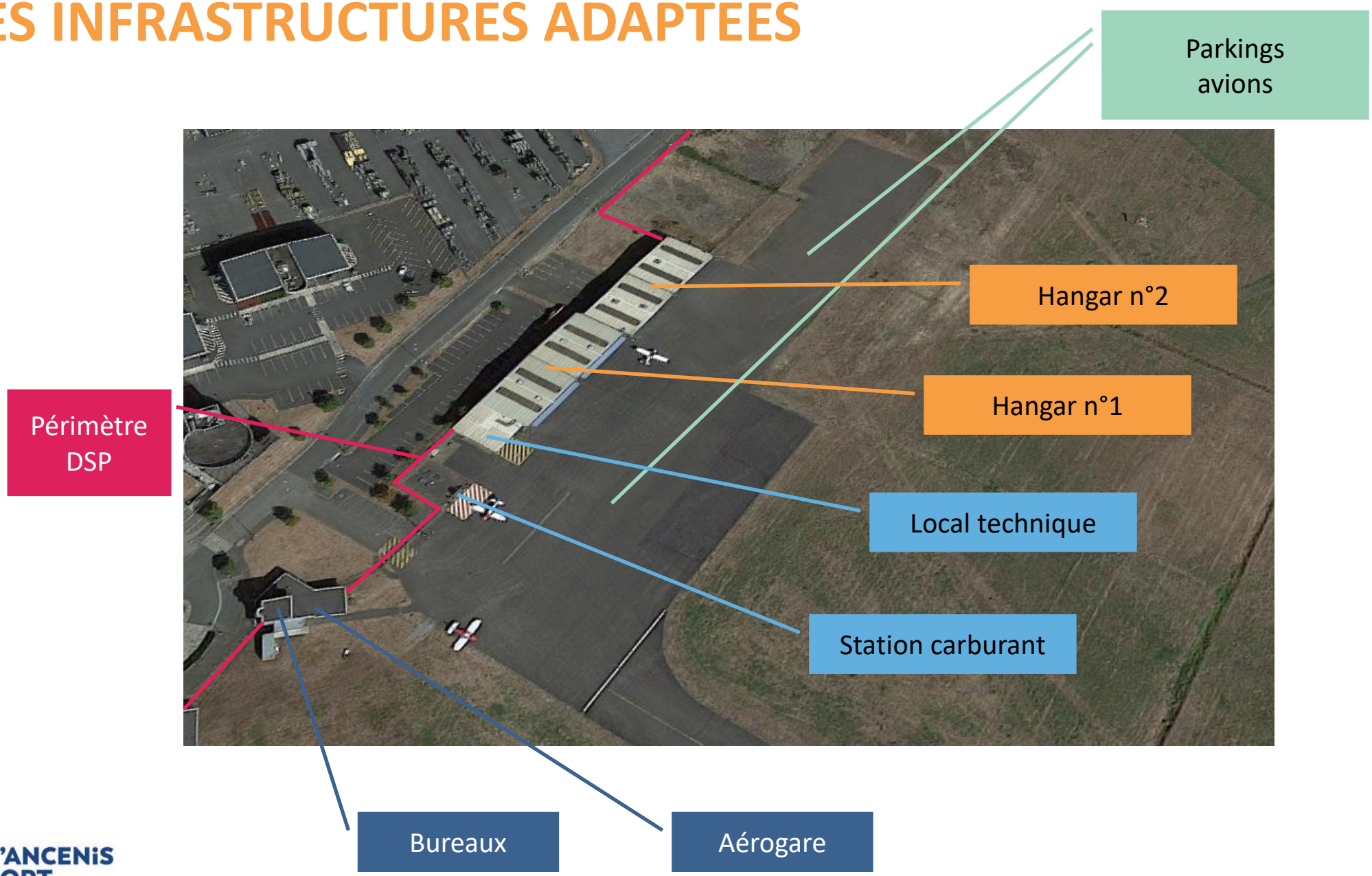

À L'AVIATION D'AFFAIRES ET DE LOISIRS

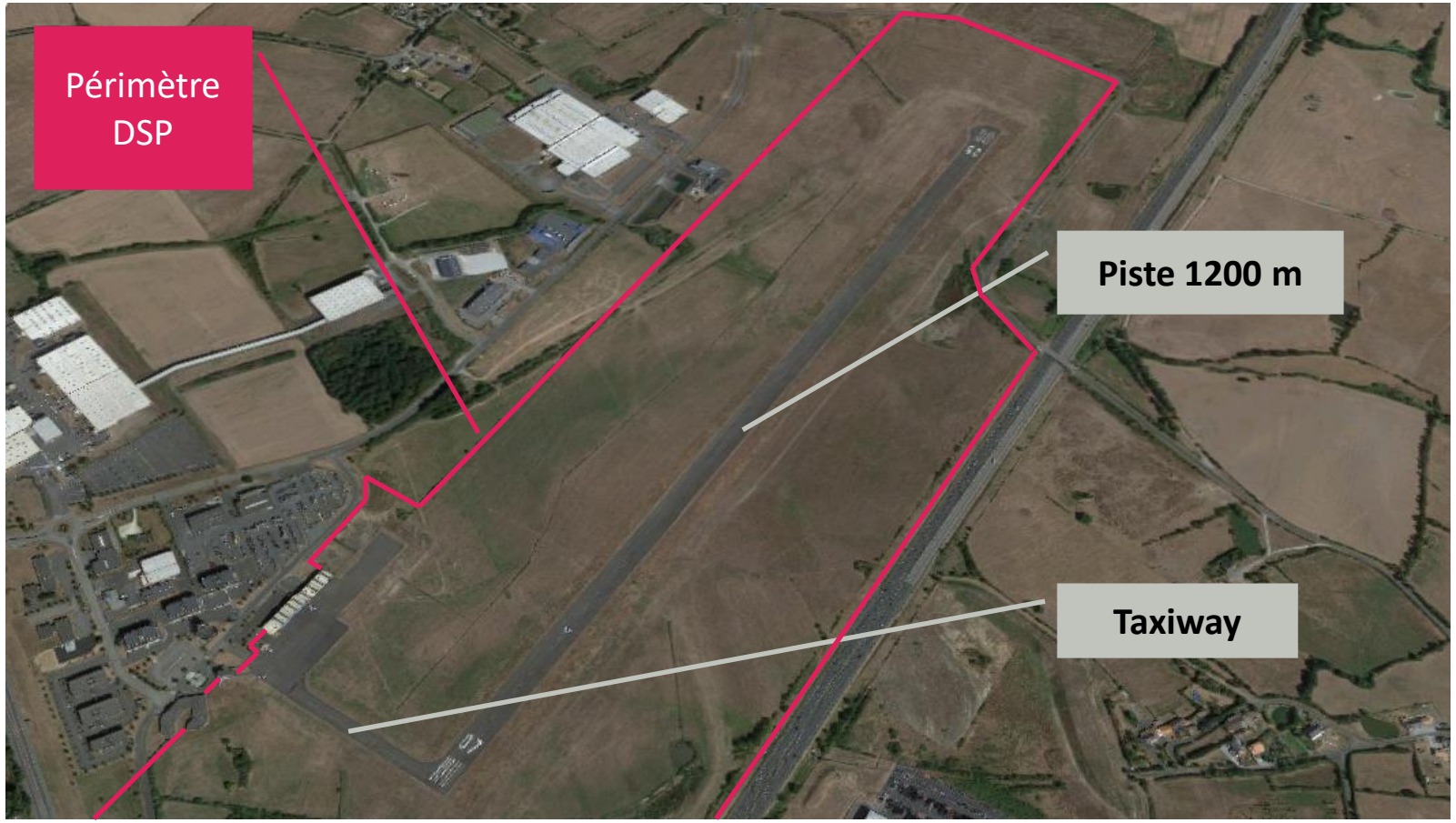

SOMMAIRE

BILAN 2022

1. TRAFIC
2. SERVICES AUX CLIENTS
3. COMPTE D'EXPLOITATION
4. INVESTISSEMENTS
5. PROMOTION DE L'AÉROPORT

PERSPECTIVES 2023

TRAFIC
SERVICES AUX CLIENTS
EXPLOITATION ET MAINTENANCE
INVESTISSEMENTS

1

TRAFIC

NON COMMERCIAL
COMMERCIAL ET AFFAIRES

Bilan 2022

PAYS D'ANCENIS AÉROPORT

VINCI AIRPORTS

TRAFIC

Résultats de trafic et comparaison 2022/2021

NON COMMERCIAL

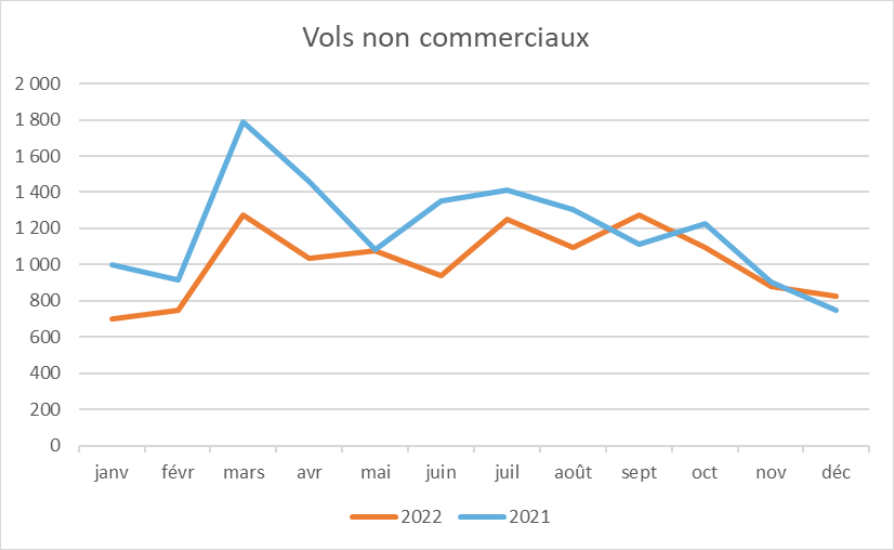

Voir Tableau 1 en **ANNEXE 1**

Avec 12.192 mouvements (-14,79 %), l'année retrouve un niveau normal d'activité

On retrouve bien les variations saisonnières et l'impact de la météo

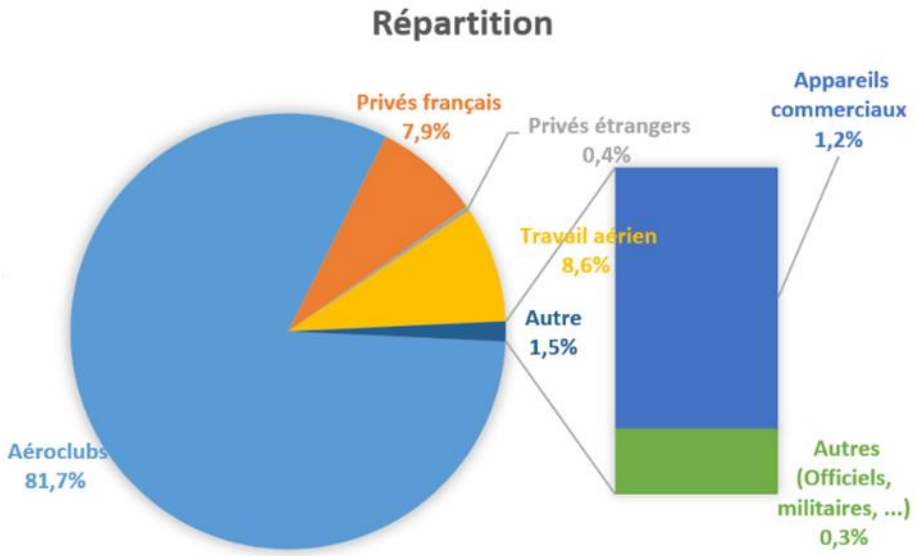

Voir Tableau 2 en **ANNEXE 1**

Les aéro-clubs ont augmenté leur part de trafic avec 81% (vs 75% en 2021), grâce notamment à une plus forte fréquentation des aéro clubs de Nantes (commodité vis-à-vis du trafic commercial)

L'activité de travail aérien, notamment Fly'Aéro implanté à Ancenis, conserve sa place aux alentours d'1/10ème des mouvements

Les vols de nuit (111 mouvements vs 125 en 2021) retrouvent un niveau normal d'activité

TRAFIC

Résultats de trafic et comparaison 2022/2021

COMMERCIAL ET AFFAIRES

Vols commerciaux et nombre de passagers n'ont pu se maintenir au niveau observé ces dernières années

HBG Groupe (contrat Loire Princesse) n'a réalisé qu'une campagne de vols en avril avec 12 rotations et 60 passagers (vs 49 vols et 173 passagers en 2021)

MOUVEMENTS

64

104

PASSAGERS

288

394

CROISSANCE

- 38,34 %

PROGRESSION

- 26,90 %

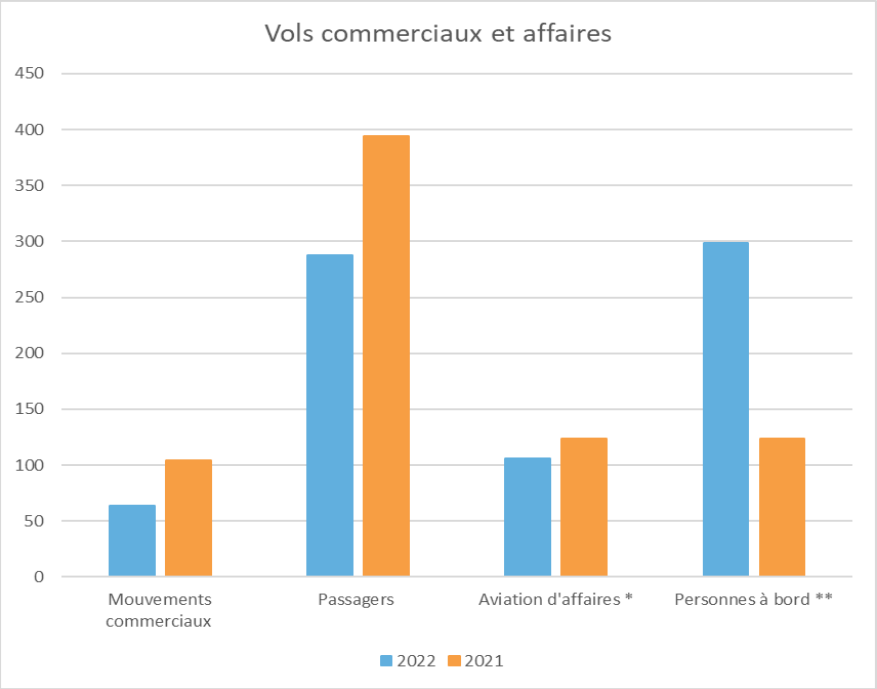

Voir Tableau 3 en **ANNEXE 1**

PAYS D'ANCENIS AÉROPORT

VINCI AIRPORTS

TRAFIC

COMMERCIAL ET AFFAIRES

Pour sa part, **l'aviation d'affaires** a connu une baisse similaire à l'aviation de loisirs (-16,13%)

La société belge EAPC n'a réalisé que 4 vols (6 passagers) cette année, contre 46 (100 passagers) en 2021

En 2022, l'Aéroport du Pays d'Ancenis a accueilli 16 **vols internationaux**, dont 7 en provenance ou à destination de la Belgique

Au **niveau national**, Paris-Le Bourget est toujours l'aéroport générant le plus de trafic, tant à l'arrivée qu'au départ

Il n'y a pas de trafic fret à l'Aéroport du Pays d'Ancenis

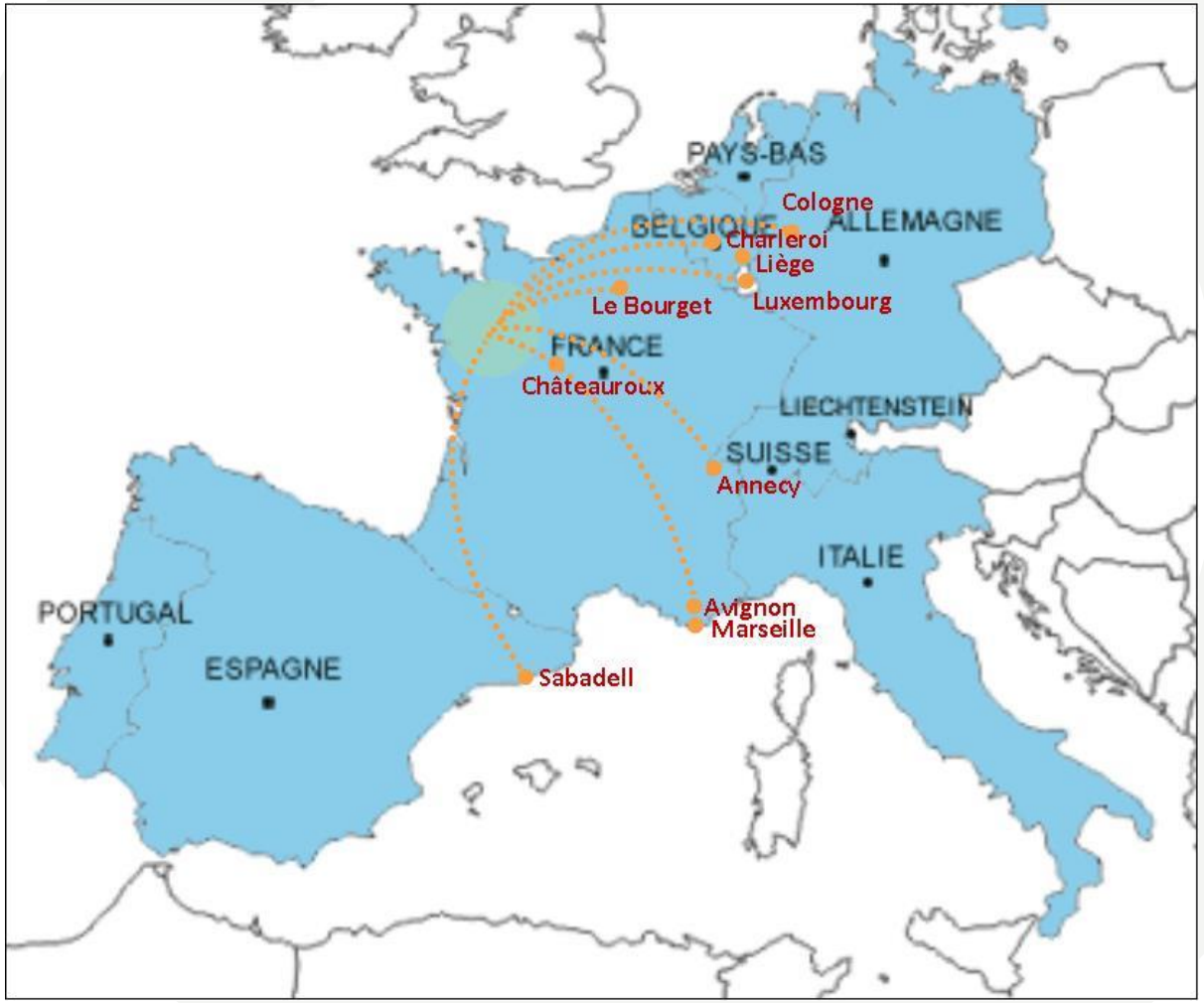

2

SERVICES AUX CLIENTS

AUTORISATIONS D'OCCUPATION TEMPORAIRE CARBURANTS

Bilan 2022

PAYS D'ANCENIS AÉROPORT

VINCI AIRPORTS

SERVICES AUX CLIENTS

AUTORISATIONS D'OCCUPATION TEMPORAIRE

Au 31 décembre 2022, les surfaces de hangars sont louées à 97 %

Le hangar n°1 est complet à 100 % : L'aéro-club local bénéficie gratuitement de 300 m², paie pour 250 m² supplémentaires et Fly'Aéro loue les 50 m² restants

Pour le hangar n°2, le taux d'occupation est aujourd'hui à son maximum

L'exploitant reçoit régulièrement des demandes d'abris pour des aéronefs

Par ailleurs une société de formation à l'usage professionnel du drone est autorisée à utiliser une surface en plein air de 4.000 m², pour laquelle elle verse une redevance

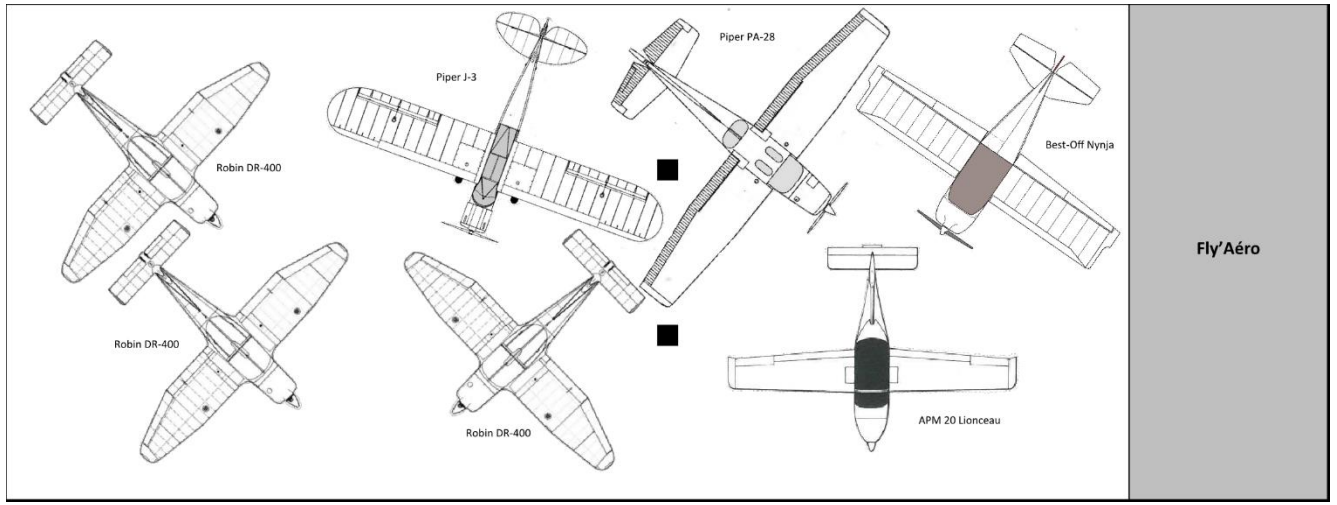

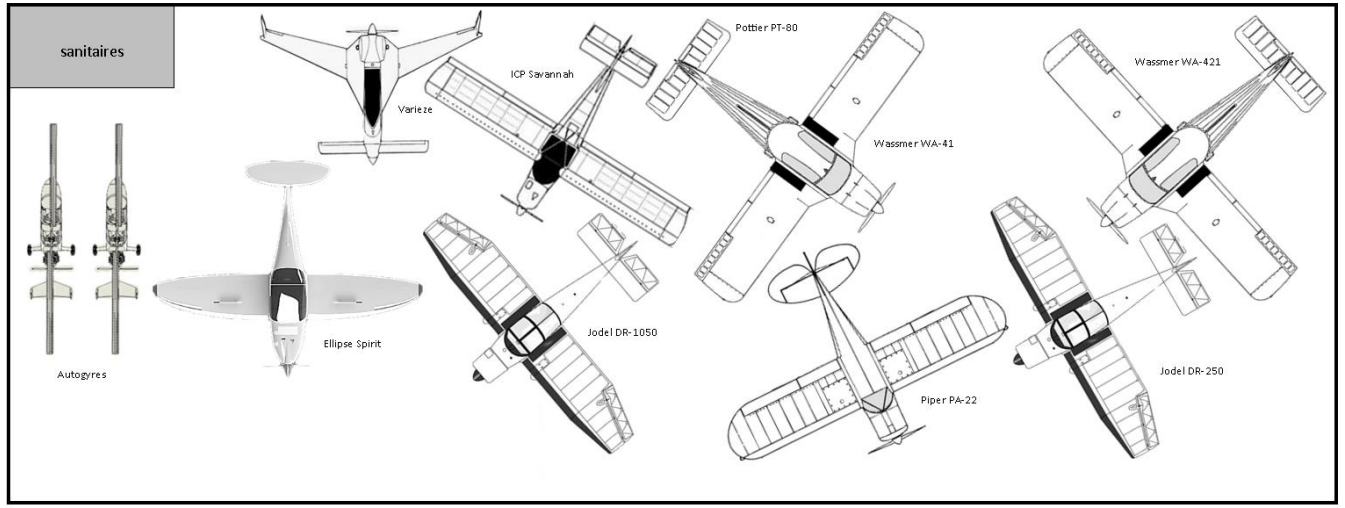

Voir Tableau 4 en **ANNEXE 1**

SERVICES AUX CLIENTS

CARBURANTS

La vente d'essence aviation apporte **globalement** 82,41 % des recettes de carburant, contre 17,59 % au kérosène.

ESSENCE (AvGas 100LL) – 60.273 litres

L'aéro club local totalise 73,55 % de la consommation d'essence aviation

Les autres aéro clubs, les visiteurs et privés, représentent 20,68 % des ventes

Les **sociétés de travail** ont contribué à hauteur de 5,27 %

KEROSENE (Jet A-1) – 20.569 litres

Les ventes de kérosène se répartissent entre

les **compagnies aériennes** (vols commerciaux et travail aérien) pour 74,39 %

les **vols d'affaires** (2,84 %) et

les aéro clubs, les visiteurs et privés, 13,63 %

La baisse observée par rapport à 2021 est directement liée à la perte des activités de HBG Groupe (contrat Loire Princesse) et EAPC (aviation d'affaires).

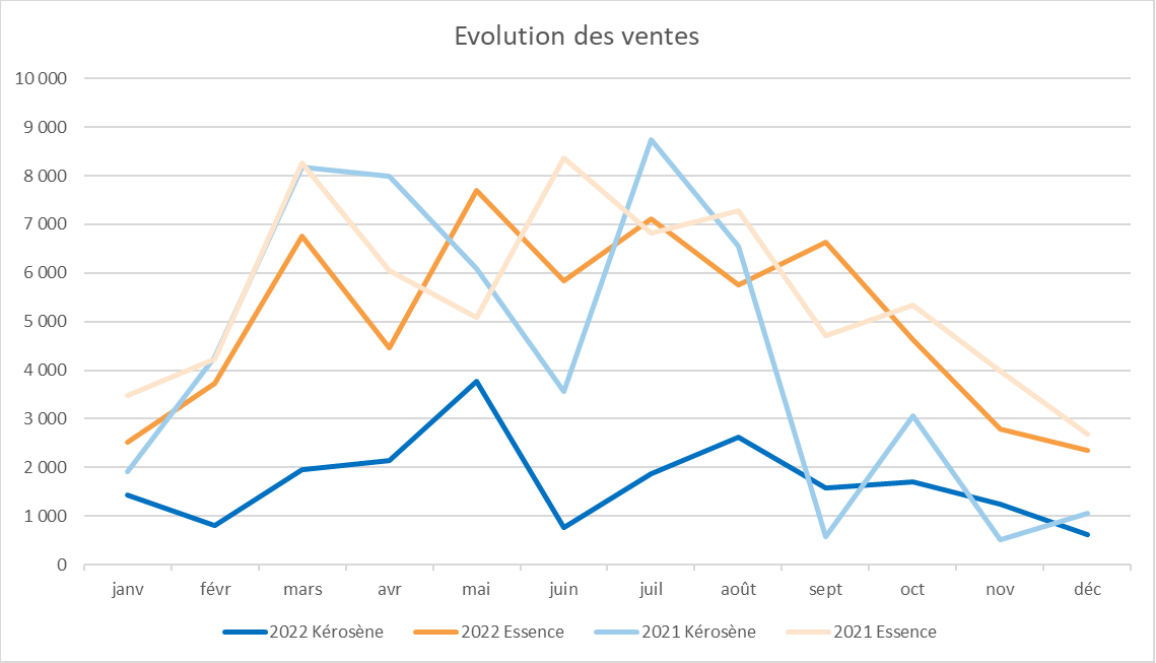

Voir Tableau 5 en **ANNEXE 1**

Au global, l'usage professionnel de l'aérien (compagnies aériennes, sociétés de travail et vols d'affaires) apporte 20,90 % des recettes de carburant.

3

COMPTE D'EXPLOITATION

PRODUITS D'EXPLOITATION
CHARGES D'EXPLOITATION
RESULTAT NET APRES IMPOTS

Bilan 2022

PAYS D'ANCENIS AÉROPORT

VINCI AIRPORTS

COMPTE D'EXPLOITATION

PRODUITS D'EXPLOITATION

Compte de résultat	Prévisionnel 2022	Réalisé 2022
Vente de carburant		162 957
Redevances		9 975
Loyers		25 960
Chiffre d'affaires	227 430	198 892
Contribution de la COMPA		
- subvention	166 500	166 500
- rembt dépenses GER		18 257
Produits d'exploitation	**393 930**	**393 480**

Chiffre d'affaires

Les ventes de carburant rapportent 162.957 €, soit une hausse de 1,5 % par rapport à 2021

les redevances (taxes et forfaits) 9.975 €, soit - 60,8%

les loyers 25.960 €, soit - 0,8%

Contribution de la COMPA

Cette année voit la deuxième baisse de contribution prévue au contrat (168.500 € en 2021)

Le remboursement des frais de GER 2021 s'élève à 18.257,21 €

Voir détails en **ANNEXE**

COMPTE D'EXPLOITATION

CHARGES D'EXPLOITATION

	Prévisionnel	Réalisé
Achat de carburant	-146 817	-133 045
Variation de stock	-11 348	-5 907
Autres achats et charges externes	-54 866	-148 840
Impôts, taxes et assimilés	-23 729	-16 263
Salaires et traitements	-51 299	-44 307
Charges sociales		-24 609
Dotations aux amortissements		-3 515
Provisions		-150
Autres charges	-45 900	-7 319
Charges d'exploitation	**-333 959**	**-383 954**

Voir détails en **ANNEXE**

COMPTE D'EXPLOITATION

CHARGES D'EXPLOITATION

AUTRES ACHATS ET CHARGES EXTERNES — 148.840 €

60. ACHATS	150.443 €
61. SERVICES EXTERIEURS	43.657 €
62. AUTRES SERVICES EXTERIEURS	44.464 €
6471. PERSONNEL INTERIMAIRE	49.227 €

Voir détails en **ANNEXE**

Par ailleurs, l'agent détaché de Saint Nazaire a poursuivi les travaux d'entretien courant, économisant ainsi l'intervention de prestataires extérieurs :

- Traitement anti-corrosion et peinture du portail principal,
- des soutes à carburant,
- Marquages de sécurité (peinture) aux abords de la station carburant,
- Vérification et graissage des serrures et autres dispositifs de fermeture.

Enfin, nous avons sécurisé certains espaces (séparation côté ville/côté piste et soute à carburant), et mis aux normes le dépôt de déchets d'hydrocarbures (huiles de vidange et filtres moteur) en installant un conteneur fermant à clé.

COMPTE D'EXPLOITATION

RESULTAT NET APRES IMPOTS

	Prévisionnel	Réalisé
Résultat courant	**59 137**	**9 526**
Résultat exceptionnel		**2 606**
Impôt sur les sociétés	-19 710	-3 033
Résultat net après impôts	**39 427**	**9 099**

Voir détails en **ANNEXE**

4

INVESTISSEMENTS

GROS ENTRETIEN ET RENOUVELLEMENT

INVESTISSEMENTS

VALIDATION ANNUELLE PAR LE DÉLÉGANT

GROS ENTRETIEN ET RENOUVELLEMENT

PROGRAMME GER 2022

BÂTIMENTS

7.700 € Remplacement de la porte double du rez-de-chaussée

7.912 € Remplacement des translucides du hangar n°2

INFRASTRUC -TURES

2.500 € Pontage des fissures sur piste

7.500 € Réfection des marquages peinture

ÉQUIPEMENTS

28.239 € Remplacement des feux à éclats

SYSTÈMES

1.000 € sécurité incendie

RÉSEAUX

3.000 € Bassin de rétention sud-ouest

1.700 € Remise en état du débourbeur/séparateur

Soit un total de **59.551 €**

PAYS D'ANCENIS AÉROPORT

VINCI AIRPORTS

INVESTISSEMENTS

VALIDATION ANNUELLE PAR LE DÉLÉGANT

GROS ENTRETIEN ET RENOUVELLEMENT

RÉALISATION

Les montants programmés en GER pour 2022 ont été utilisés de la manière suivante :

• Remplacement des translucides hangar n°2	8.831 €		
• Station carburant – mise à niveau bancaire	14.000 €		
• Station carburant – lecteur de badges	1.001 €		
• Remplacement 3 Blocs Autonomes Eclairage Secours	359 €	Soit un total de	**24.191 €**

Deux facteurs ont guidé les choix de réalisation des crédits autorisés :

- Les translucides, déjà programmés en 2021 ont finalement été réalisés en 2022
- La station carburant devait recevoir une mise à niveau bancaire afin de pérenniser l'élément essentiel du chiffre d'affaires

Le dysfonctionnement des feux à éclat, qui faisait l'objet initialement d'un projet de remplacement prévu dans le plan de GER 2022, a pu faire l'objet d'une réparation par les équipes de maintenance détachées par l'aéroport de Nantes

5

PROMOTION DE L'AÉROPORT

QUALITÉ DE SERVICE
ACTIONS MISES EN PLACE

Bilan 2022

PAYS D'ANCENIS AÉROPORT

VINCI AIRPORTS

PROMOTION DE L'AÉROPORT

- Nous avons accueilli au mieux les visiteurs, notamment l'aviation d'affaires, afin de participer à la promotion de l'aéroport.

QUALITÉ DE SERVICE

RÉCLAMATIONS	0
REMARQUES	0

PROMOTION DE L'AÉROPORT

ACTIONS MISES EN PLACE

OBTENTION DU NIVEAU 2 DE L'AIRPORT CARBON ACCREDITATION

Au niveau 2 **'Reduction**' du *Airport Carbon Accreditation*, les aéroports sont tenus de mettre en place leur gestion du carbone et de progresser vers une réduction de l'empreinte carbone :

- Répondre à toutes les exigences du 'Mapping'
- Fournir des preuves de procédures efficaces de gestion du carbone, y compris l'établissement d'objectifs
- Montrer qu'une réduction de l'empreinte carbone s'est produite en comparant sa dernière empreinte carbone aux émissions des années précédentes

PERSPECTIVES

ANNÉE 2023

2022

ESTIMATIONS

TRAFIC

L'aéro club local est toujours en croissance (embauche d'une secrétaire à temps plein).

Les aéro clubs nantais continuent de réaliser une partie de leurs vols d'instruction sur Ancenis.

Les vols à usage professionnel, et notamment les vols d'affaires, pourraient poursuivre leur croissance, avec la mise en place d'une procédure d'atterrissage aux instruments.

SERVICES AUX CLIENTS

Il n'y a pas d'emplacement disponible dans les hangars.

Nous nous efforçons de proposer le carburant au meilleur prix afin de maintenir l'attractivité de la plateforme.

EXPLOITATION ET MAINTENANCE

Nous poursuivrons les actions de maintenance préventive : contrats de maintenance, contrôles annuels et entretien des espaces végétalisés.

INVESTISSEMENTS

VALIDATION ANNUELLE PAR LE DÉLÉGANT

GROS ENTRETIEN ET RENOUVELLEMENT

PROPOSITION GER 2023

BÂTIMENTS

5.390 € Remplacement de la porte double du rez-de-chaussée

3.997 € Remplacement de la porte simple du rez-de-chaussée

INFRASTRUC-TURES

2.500 € Pontage des fissures sur piste

7.500 € Réfection des marquages peinture et compléments

ÉQUIPEMENTS

4.061 € Station carburant – travaux de renforcement et sécurisation

SYSTÈMES

4.750 € Sécurité incendie (dont remplacement d'extincteurs)

RÉSEAUX

5.500 € Entretien des bassins de rétention

Soit un total de **33.698 €**

INVESTISSEMENTS

VALIDATION ANNUELLE PAR LE DÉLÉGANT

INVESTISSEMENTS

PROPOSITION 2023

20.366 € Réfection ligne remplissage avec bac de décantation et filtre de réception

21.177 € Réalisation dalle de remplissage reliée à un séparateur

Plusieurs opérations de réfection sont nécessaires au développement de la station. Elles répondent à des obligations réglementaires et font suite à divers audits (Madic, prestataire station, et Socotec, vérification des normes). Cette mise aux normes permettra de réduire fortement les risques environnementaux

ÉQUIPEMENTS

Nous proposons de financer ces travaux hors GER, en utilisant le montant alloué aux « Investissements de mise en conformité » (41.600 €) [cf. Annexe A.8 – Mémoire 1, Chapitre A de la Convention DSP].

Soit un total de **41.543 €**

Merci
de votre attention

Tableau 1

mois	2022	2021	Var.
janv	**698**	1 001	-30,27%
févr	**751**	915	-17,92%
mars	**1 272**	1 789	-28,90%
avr	**1 033**	1 462	-29,34%
mai	**1 078**	1 082	-0,37%
juin	**940**	1 351	-30,42%
juil	**1 253**	1 414	-11,39%
août	**1 094**	1 304	-16,10%
sept	**1 274**	1 110	14,77%
oct	**1 096**	1 227	-10,68%
nov	**877**	904	-2,99%
déc	**826**	750	10,13%
	12 192	14 309	-14,79%

Tableau 2

	2022	2021	Var.
Aéroclubs	**9 959**	9 900	0,60%
Privés français	**959**	1 269	-24,43%
Privés étrangers	**43**	102	-57,84%
Travail aérien	**1 049**	1 730	-39,36%
Appareils commerciaux	**145**	181	-19,89%
Autres (Officiels, militaires, ...)	**37**	17	117,65%

Tableau 3

	2022	2021	Var.
Mouvements commerciaux	**64**	104	-38,34%
Passagers	**288**	394	-26,90%
Nationaux	**264**	394	-32,99%
Internationaux	**22**	0	#DIV/0!
Transit	**2**	0	NS
Fret	**0**	0	NS
Poste	**0**	0	NS
Aviation d'affaires *	**106**	**124**	-14,52%
Personnes à bord **	**299**	**124**	141,13%

Tableau 4

Totalité des hangars		1 200 m²		Occupé à 96,62%
Hangar n°1	**600 m²**	**Occupé à 100,00%**		
H1a	300 m²		Occupé à 100,00%	
	Piper J3			m²
	Robin DR 400/120		300	m²
	Robin DR 400/120			m²
	Robin DR 400/140			m²
H1b	300 m²		Occupé à 100,00%	
	Piper PA 28			m²
	Best-Off Nynja (ULM)		250	m²
	Issoire APM-20			m²
	Fly'Aéro		50	m²
Hangar n°2	**600 m²**	**Occupé à 93,25%**		
H2a	300 m²		Occupé à 95,48%	
	Jodel DR 1050		55	m²
	Varieze		35	m²
	ICP Savannah (ULM)		54	m²
	Autogyres		42	m²
	Autogyres		42	m²
	MCR Pick Up		58	m²
H2b	300 m²		Occupé à 91,01%	
	Piper PA 22		56	m²
	Wassmer WA 41		78	m²
	Wassmer WA 421		78	m²
	Jodel DR 250		61	m²

Tableau 5

	2022		2021		Variation	
	Kérosène	**Essence**	Kérosène	Essence	Kérosène	Essence
janv	**1 441**	**2 521**	1 908	3 477	-24,48%	-27,49%
févr	**815**	**3 723**	4 269	4 224	-80,92%	-11,86%
mars	**1 961**	**6 755**	8 179	8 254	-76,02%	-18,16%
avr	**2 154**	**4 470**	7 989	6 042	-73,04%	-26,02%
mai	**3 782**	**7 698**	6 092	5 090	-37,91%	51,24%
juin	**763**	**5 841**	3 571	8 369	-78,62%	-30,21%
juil	**1 881**	**7 120**	8 749	6 811	-78,51%	4,52%
août	**2 623**	**5 756**	6 554	7 287	-59,97%	-21,01%
sept	**1 587**	**6 623**	585	4 704	171,54%	40,79%
oct	**1 706**	**4 636**	3 058	5 347	-44,21%	-13,29%
nov	**1 237**	**2 781**	515	3 973	140,15%	-30,00%
déc	**619**	**2 350**	1 065	2 678	-41,89%	-12,26%
ANNEE	**20 569**	**60 273**	52 533	66 256	-60,85%	-9,03%

Dans les tableaux ci-dessous, l'année 2018 détaille le compte d'exploitation de l'année fiscale

PRÉVISIONNEL

L'année 2018 inclut la période janvier-mars, hors de la période c

Compte de résultat	2018	2019	2020	2021	2022
Vente de carburant					
Redevances					
Loyers					
Chiffre d'affaires	179 969	193 294	207 237	217 012	227 430
Contribution de la COMPA					
- subvention	170 000	170 000	169 500	168 500	166 500
- rembt dépenses GER					
Produits d'exploitation	**349 969**	**363 294**	**376 737**	**385 512**	**393 930**

RÉALISÉ

Compte de résultat	2018	2019	2020	2021	2022
Vente de carburant	146 661	151 084	111 965	160 512	162 957
Redevances	18 722	18 407	16 579	25 448	9 975
Loyers	24 991	25 403	22 918	26 170	25 960
Chiffre d'affaires	190 374	194 895	151 462	212 130	198 892
Contribution de la COMPA					
- subvention	170 000	170 000	169 500	168 500	166 500
- rembt dépenses GER	5 630	413	4 079	30 566	18 257
Reprise sur amortissements	642	4 127	11 253	-14 541	9 831
Autres produits	1	3		2	
Produits d'exploitation	**366 647**	**369 438**	**336 293**	**396 657**	**393 480**

	Prévisionnel					Réalisé				
Achat de carburant	-121 594	-127 333	-133 448	-139 942	-146 817	-128 175	-131 313	-73 828	-153 820	-133 045
Variation de stock	-10 582	-10 757	-10 945	-11 142	-11 348	-1 213	2 136	-23 011	11 226	-5 907
Autres achats et charges externes	-71 160	-52 010	-52 916	-53 870	-54 866	-87 374	-108 625	-101 996	-118 942	-148 840
Impôts, taxes et assimilés	-22 126	-22 494	-22 886	-23 298	-23 729	-21 209	-18 324	-21 966	-15 244	-16 263
Salaires et traitements	-47 835	-48 629	-49 476	-50 369	-51 299	-48 165	-46 817	-46 198	-40 747	-44 307
Charges sociales						-23 606	-23 819	-22 685	-22 800	-24 609
Dotations aux amortissements						-12 022	-10 654	-9 557	-3 465	-3 515
Provisions						-62	-609	-169	-1 375	-150
Autres charges	-45 501	-45 593	-45 689	-45 793	-45 900	-3 089	-2 573	-2 998	-2 323	-7 319
Charges d'exploitation	**-318 798**	**-306 816**	**-315 360**	**-324 414**	**-333 959**	**-324 913**	**-340 598**	**-302 408**	**-347 489**	**-383 954**
Résultat d'exploitation	**24 743**	**46 830**	**64 499**	**60 275**	**39 411**	**41 734**	**28 840**	**33 885**	**49 168**	**9 526**
Reprise subventions d'investisse	6 236	6 236	6 236	6 236	6 236					
Reprise nouvelle subvention d'in	0	2 630	5 140	9 780	13 490					
Résultat courant	**30 979**	**55 696**	**75 875**	**76 291**	**59 137**	**41 734**	**28 840**	**33 885**	**49 168**	**9 526**
						10 826	**9 408**	**8 388**	**2 606**	**2 606**
Impôt sur les sociétés	-10 111	-18 546	-20 179	-20 086	-19 710	-14 718	-10 709	-11 837	-13 720	-3 033
Résultat net après impôts	**20 868**	**37 150**	**55 696**	**56 205**	**39 427**	**37 842**	**27 539**	**30 437**	**38 053**	**9 099**

PAYS D'ANCENIS AÉROPORT

VINCI AIRPORTS

Tableau 6

60.	**Achats**		
	601.	Carburants	*133 045*
	602.	Fournitures de bureau	3 943
	603.	Variations des stocks	*5 907*
	604.	Abonnements	359
	605.	Petit matériel	370
	606.	Energie	6 820
			150 443

61.	**Services extérieurs**		
	613.	Locations	3 423
	615.	Entretien et réparations	
	6152.	Sur biens immobiliers	3 169
	6152.	Avance GER	24 191
	6155.	Sur biens mobiliers	1 128
	6156.	Maintenance	2 224
	6156.	Contrôles annuels	1 801
	616.	Primes d'assurances	7 721
			43 657

62.	**Autres services extérieurs**		
	622.	Assistance	40 171
	625.	Déplacements, missions et réceptions	467
	626.	Frais postaux et de télécommunications	1 032
	627.	Services bancaires et assimilés	873
	628.	Cotisations	1 922
			44 464

6471.	**Personnel intérimaire**	
		49 227

	Prévisionnel					Réalisé				
Achat de carburant	-121 594	-127 333	-133 448	-139 942	-146 817	-128 175	-131 313	-73 828	-153 820	-133 045
Variation de stock	-10 582	-10 757	-10 945	-11 142	-11 348	-1 213	2 136	-23 011	11 226	-5 907
Autres achats et charges externes	-71 160	-52 010	-52 916	-53 870	-54 866	-87 374	-108 625	-101 996	-118 942	-148 840
Impôts, taxes et assimilés	-22 126	-22 494	-22 886	-23 298	-23 729	-21 209	-18 324	-21 966	-15 244	-16 263
Salaires et traitements	-47 835	-48 629	-49 476	-50 369	-51 299	-48 165	-46 817	-46 198	-40 747	-44 307
Charges sociales						-23 606	-23 819	-22 685	-22 800	-24 609
Dotations aux amortissements						-12 022	-10 654	-9 557	-3 465	-3 515
Provisions						-62	-609	-169	-1 375	-150
Autres charges	-45 501	-45 593	-45 689	-45 793	-45 900	-3 089	-2 573	-2 998	-2 323	-7 319
Charges d'exploitation	**-318 798**	**-306 816**	**-315 360**	**-324 414**	**-333 959**	**-324 913**	**-340 598**	**-302 408**	**-347 489**	**-383 954**
Résultat d'exploitation	**24 743**	**46 830**	**64 499**	**60 275**	**39 411**	**41 734**	**28 840**	**33 885**	**49 168**	**9 526**
Reprise subventions d'investisse	6 236	6 236	6 236	6 236	6 236					
Reprise nouvelle subvention d'in	0	2 630	5 140	9 780	13 490					
Résultat courant	**30 979**	**55 696**	**75 875**	**76 291**	**59 137**	**41 734**	**28 840**	**33 885**	**49 168**	**9 526**
						10 826	**9 408**	**8 388**	**2 606**	**2 606**
Impôt sur les sociétés	-10 111	-18 546	-20 179	-20 086	-19 710	-14 718	-10 709	-11 837	-13 720	-3 033
Résultat net après impôts	**20 868**	**37 150**	**55 696**	**56 205**	**39 427**	**37 842**	**27 539**	**30 437**	**38 053**	**9 099**

PAYS D'ANCENIS AÉROPORT

VINCI AIRPORTS